Triumph

From. Serial no. KA XX 100.000

Motor:
Sprint XT 45 10G9020136B1

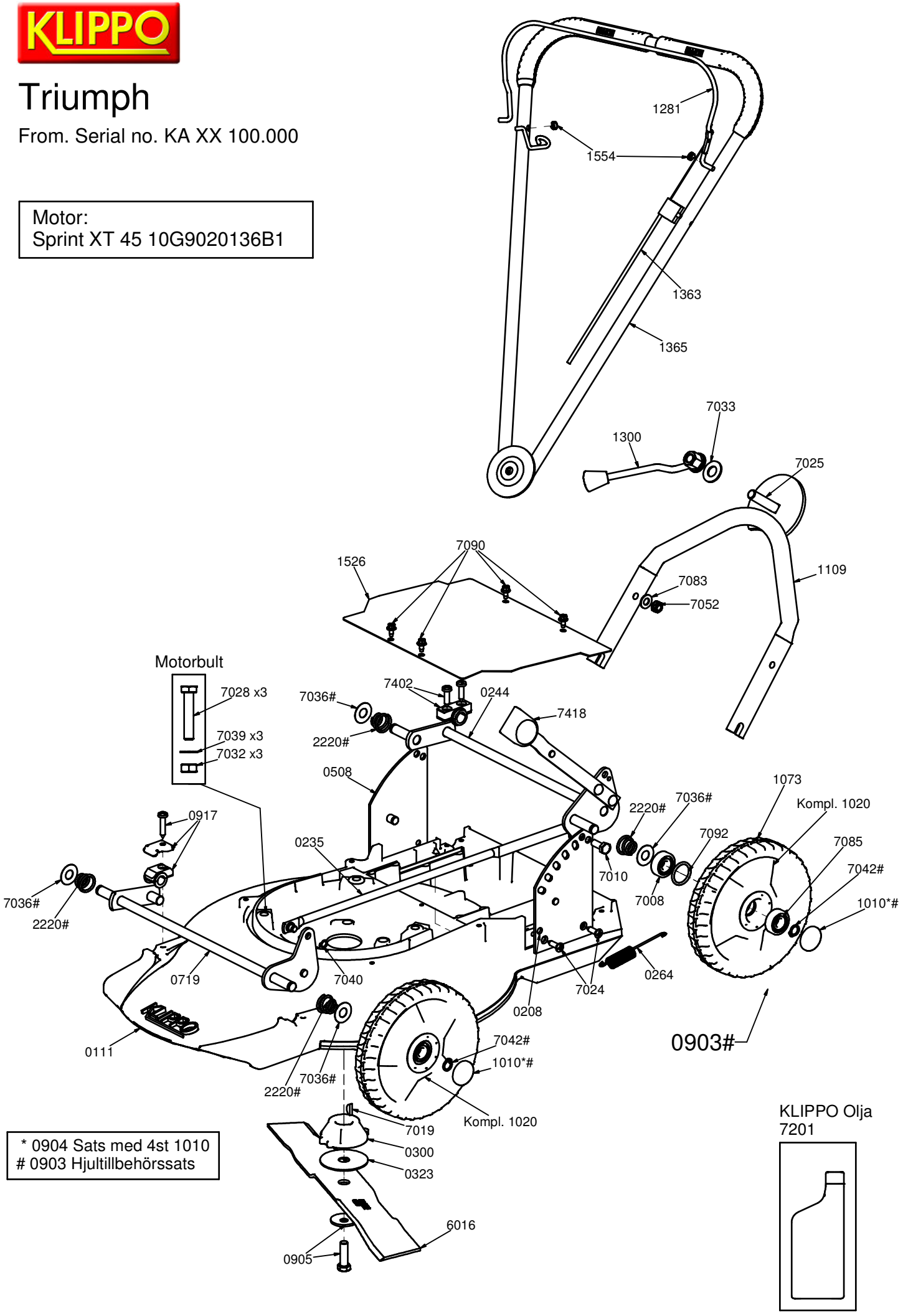

* 0904 Sats med 4st 1010
\# 0903 Hjultillbehörssats