Pro Cobra S

From. Serial no. KA XX 100.000

Motor:
Intek Edge 60 pto 12168203750E1

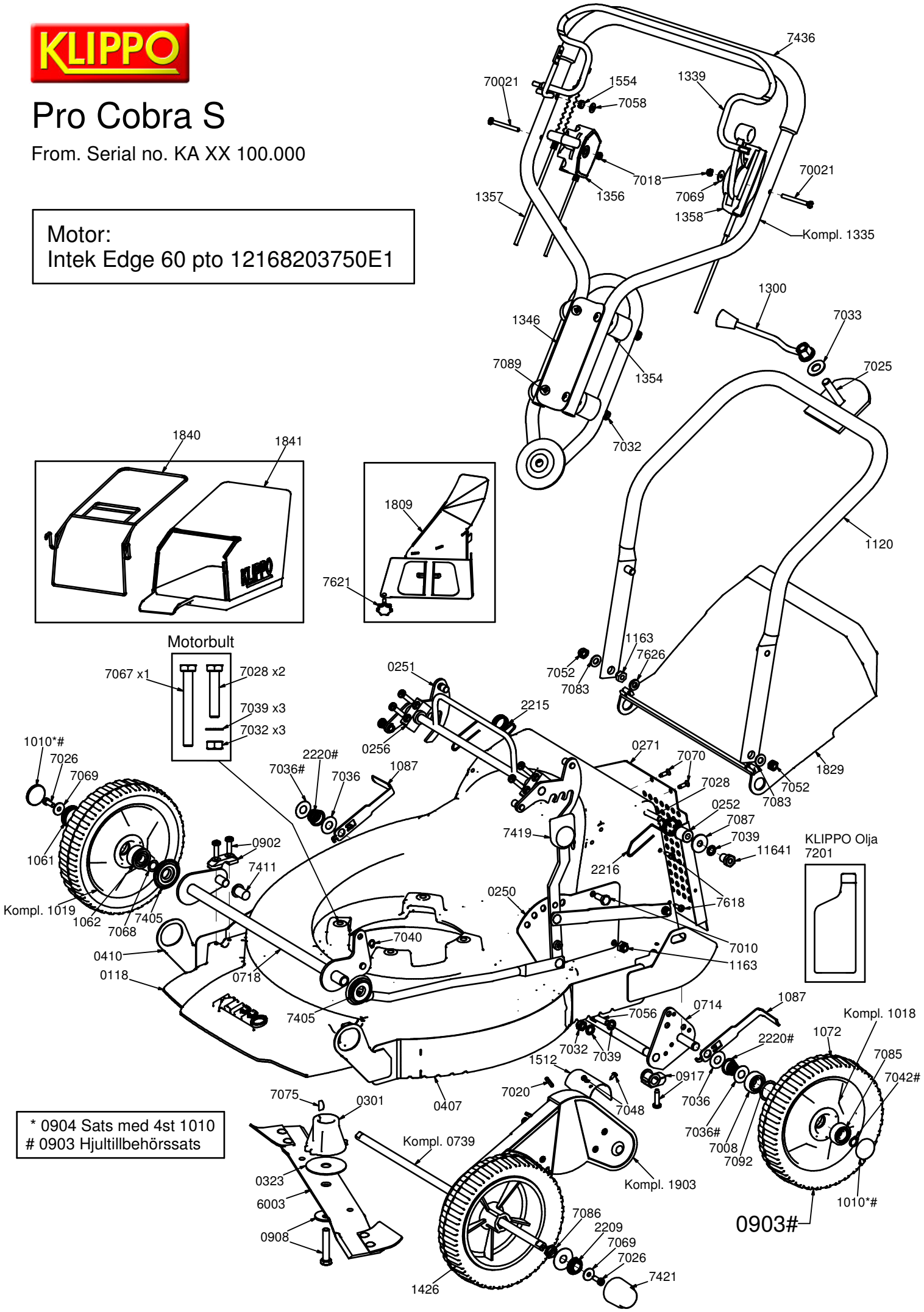

* 0904 Sats med 4st 1010
\# 0903 Hjultillbehörssats

Växellåda Cobra 2007

From. Serial no. KA100.000
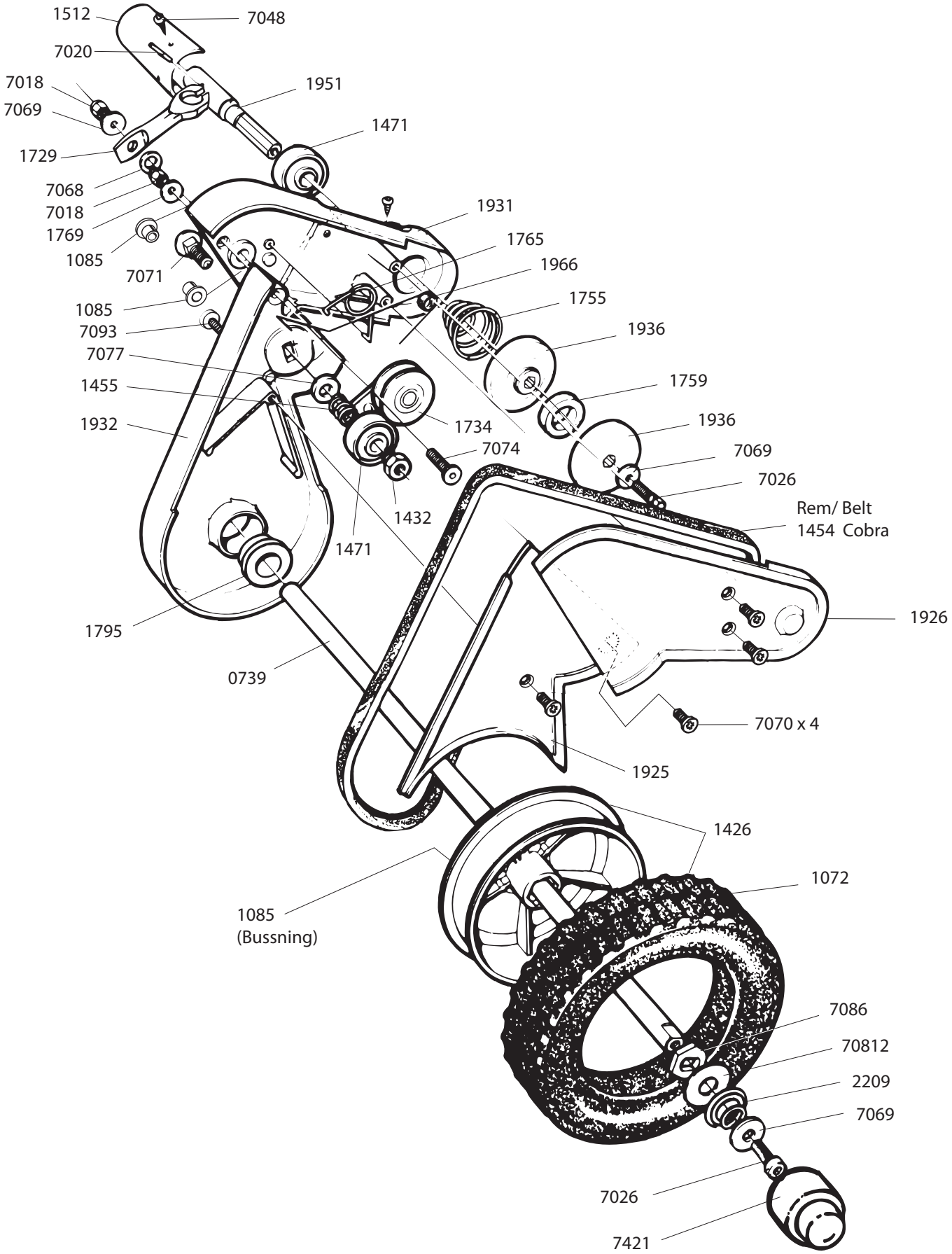
1904 Kompl. Cobra